	IMPIANTO MOLITORIO AGS4	COD: **ENERGY0108TV0**	
	AGS4 MILL PLANT	DATA: 28.03.2008	REV: 00

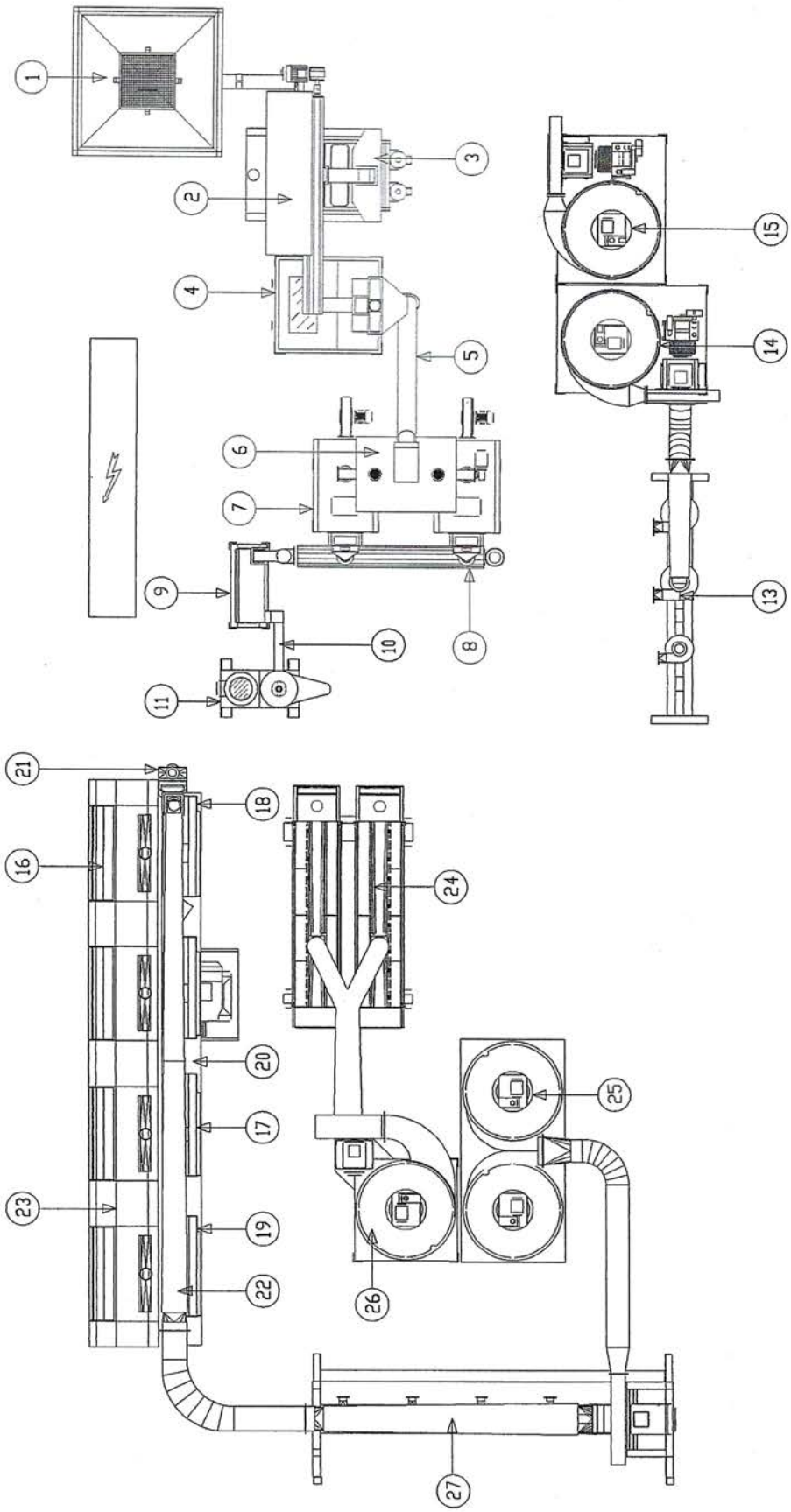

IMPIANTO MOLITORIO AGS4

AGS4 MILL PLANT

COD: ENERGY0108TV0

DATA: 28.03.2008

REV: 00

Ref.	Code	Q.ty	Descrizione	Description	Page
1	AGS8ULCSA1.1	1	TRAMOGGIA DI CARICO	LOADING HOPPER	8
2	AGS435TV1.2	1	TRASPORTO PULITURA	CLEANING UNIT CONVEYOR	10
3	AGS8ULCSA1.2	1	TRABATTO PULITURA	CLEANING UNIT SIEVE	18
4	AGS4ULCSA1.4	1	SPIETRATORE	DESTONER	22
5	AGS4ULCSA1.5	1	COCLEA INCLINATA PULITURA	CLEANING UNIT INCLINED WORM SCREW	24
6	AGS4ULCSA1.6	1	TRAMOGGIA POLMONE	MAIN HOPPER	26
7	DG20TVR001	2	Vedere manuale DEGERMINATRICE "DG20"	See MAIZE DEGERMINATOR user's manual "DG20"	
8	AGS4ULCSA1.8	1	COCLEA ALIMENTAZIONE CLASSIFICATORE	ROTATIV CLASSIFIER FEEDING SCREW CONVEYOR	28
9	AGS4ULCSA1.9	1	CLASSIFICATORE ROTATIVO	ROTATIV CLASSIFIER	30
10	AGS4ULCSA1.10	1	COCLEA UMIDIFICATORE INTENSIVO	INTENSIVE CONVEYOR BLENDER WORM SCREW	32
11	AGS4ULCSA1.11	1	UMIDIFICATORE INTENSIVO	INTENSIVE CONVEYOR BLENDER	34
13	AGS4ULCSA1.13	1	TRAVE RACCOLTA SOTTOPRODOTTO	BYPRODUCT COLLECTING BEAM	44
14	AGS4ULCSA1.14	1	FILTRO TRAVE SOTTOPRODOTTI	FILTER BYPRODUCT COLLECTING BEAM	42
15	AGS8ULCSA1.9	1	FILTRO PULITURA	CLEANING UNIT FILTER	38
16	AGS4ULCSA2.1	1	LAMINATOIO	ROLLING MILL	46
17	AGS4ULCSA2.3	1	ROTOSEPARATORI MOLINO	MILL ROTOSEPARATORS	72
18	AGS435TV2.3A	1	DEVIATORE PER COCLEE TRIPLE B1-B2	B1-B2 ROTOSEPARATOR TRIPLE SCREW SWITCH	82
19	AGS435TV2.3B	1	DEVIATORE PER COCLEE TRIPLE R1-R2	R1-R2 ROTOSEPARATOR TRIPLE SCREW SWITCH	84
20	AGS4ULCSA2.2	1	COCLEE TRIPLE ROTOSEPARATORI	ROTOSEPARATOR TRIPLE SCREW	86
21	AGS4ULCSA2.8	1	TARARA ASPIRAZIONE PELLICOLA	SIFTER ASPIRATOR CORN HUSK	88
22	AGS4ULCSA2.5	1	LINEA ASPIRAZIONE + TRASMISSIONE VALVOLE	ASPIRATION LINE+VALVE TRANSMISSION	90
23	AGS435TV2.4	1	PROTEZIONI	PROTECTION DEVICE	92
24	SETV1	1	Vedere manuale SEMOLATRICE "SE"	See PURIFIER UNIT user's manual "SE"	
25	AGS4ULCSA2.6	1	FILTRO DOPPIO	DOUBLE FILTER	94
26	AGS4ULCSA1.18	1	FILTRO SEMOLATRICE	FILTER PURIFIER UNIT	98
27	AGS4ULCSA2.9	1	BOCCASACCHI MOLINO	MILL UNIT OPEN MOUTH BAG PACKER	104